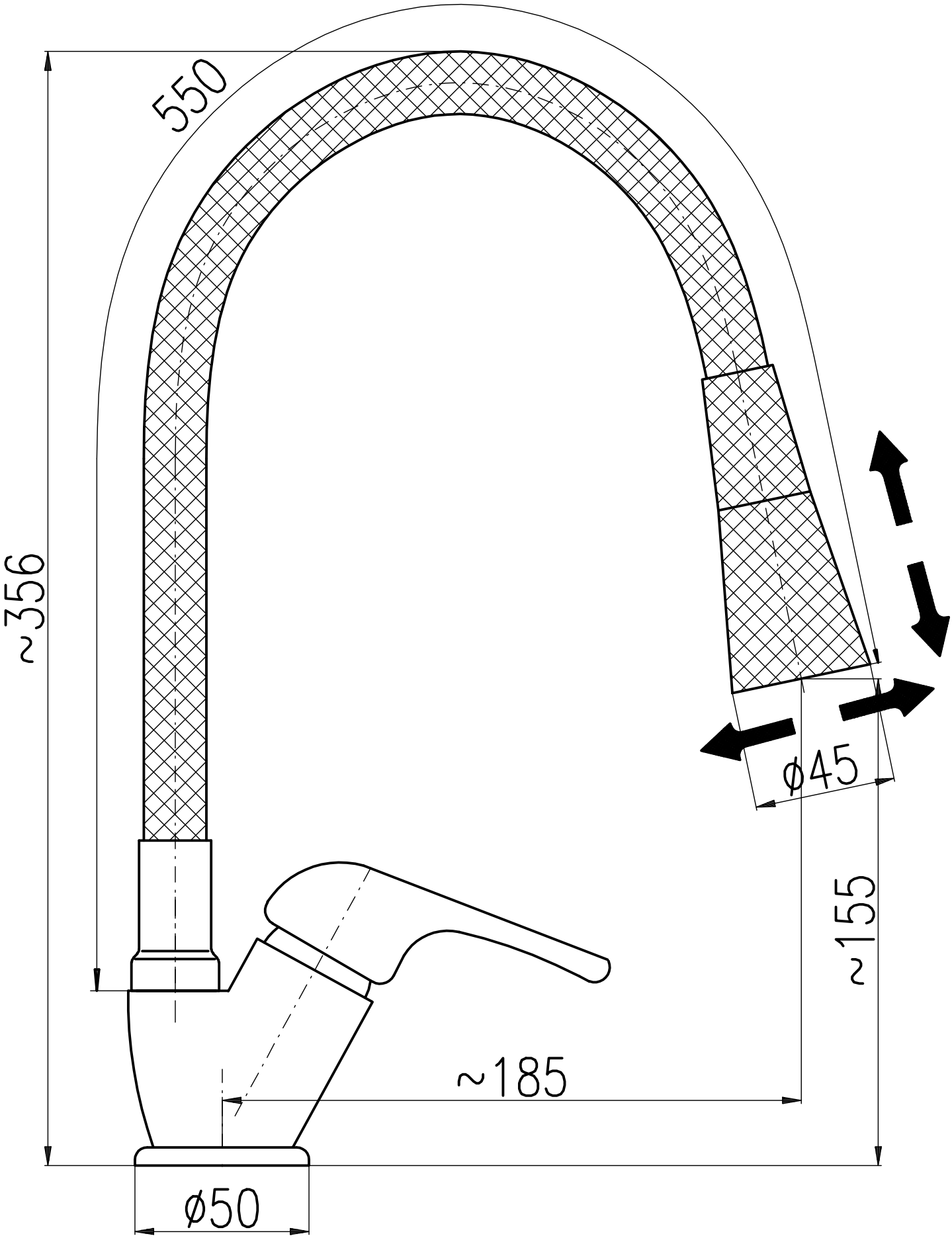
550
~356
ø45
~155
~185
ø50