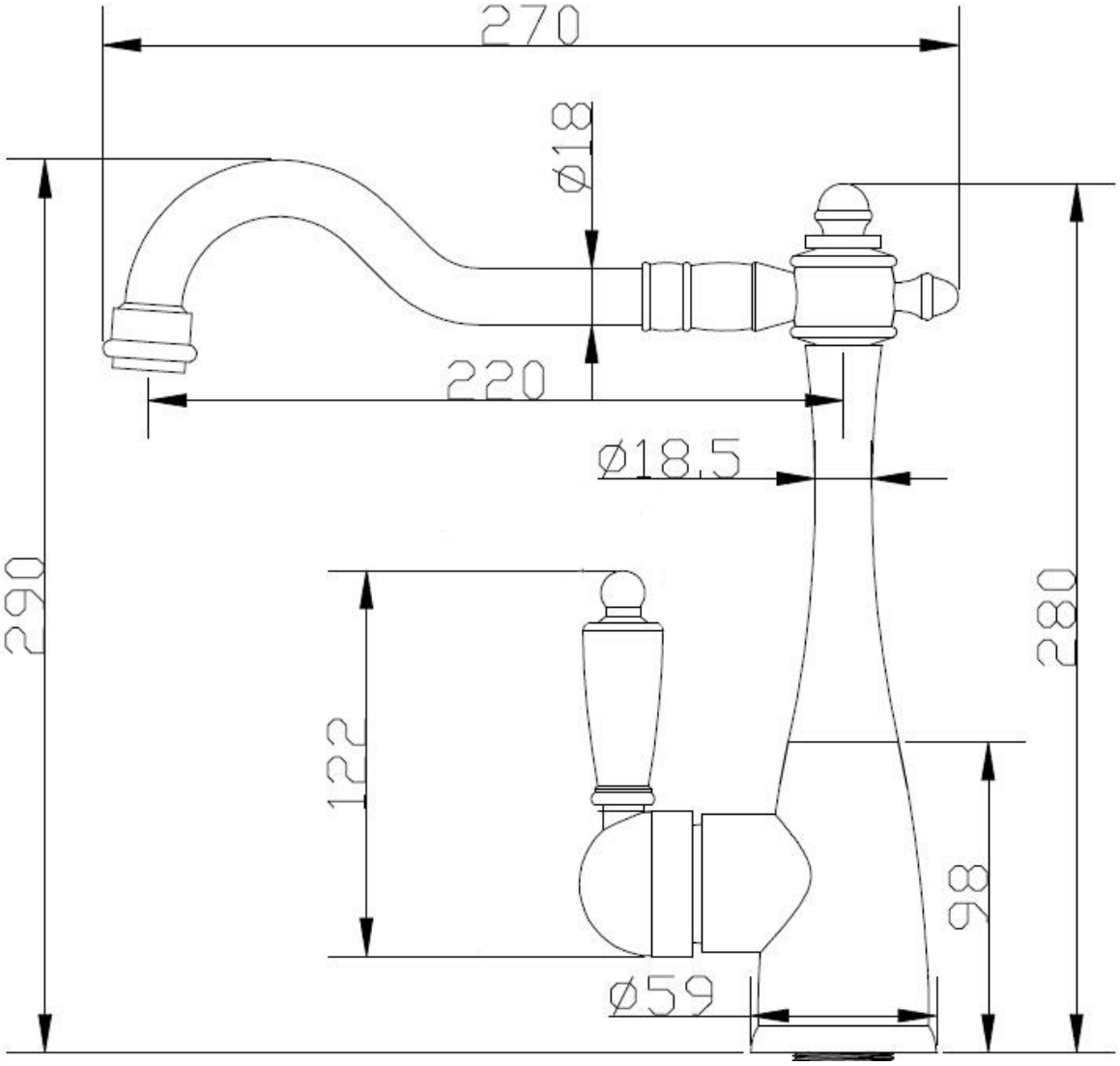
270
Ø18
220
Ø18.5
290
280
122
98
Ø59