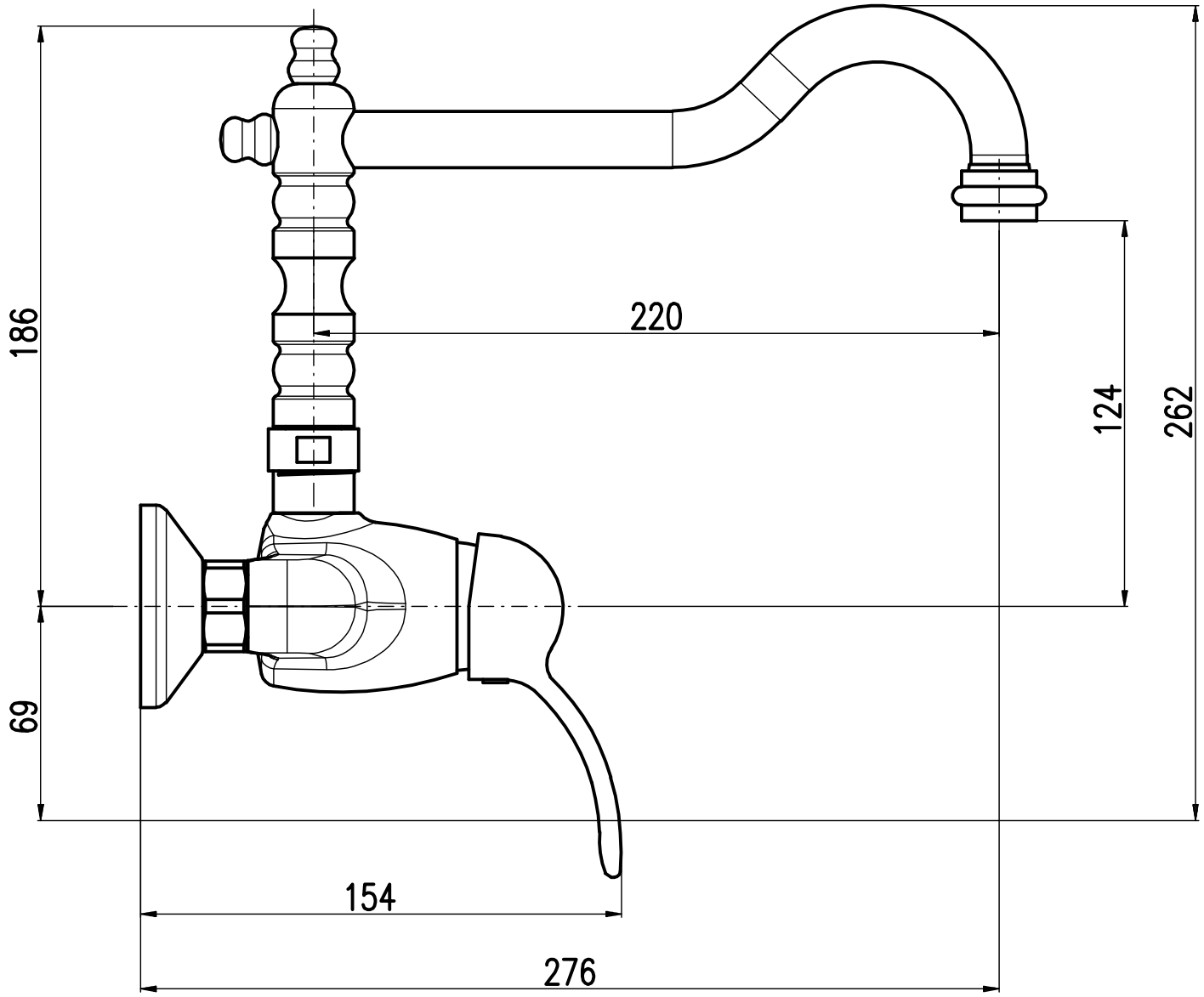
186
220
124
262
69
154
276