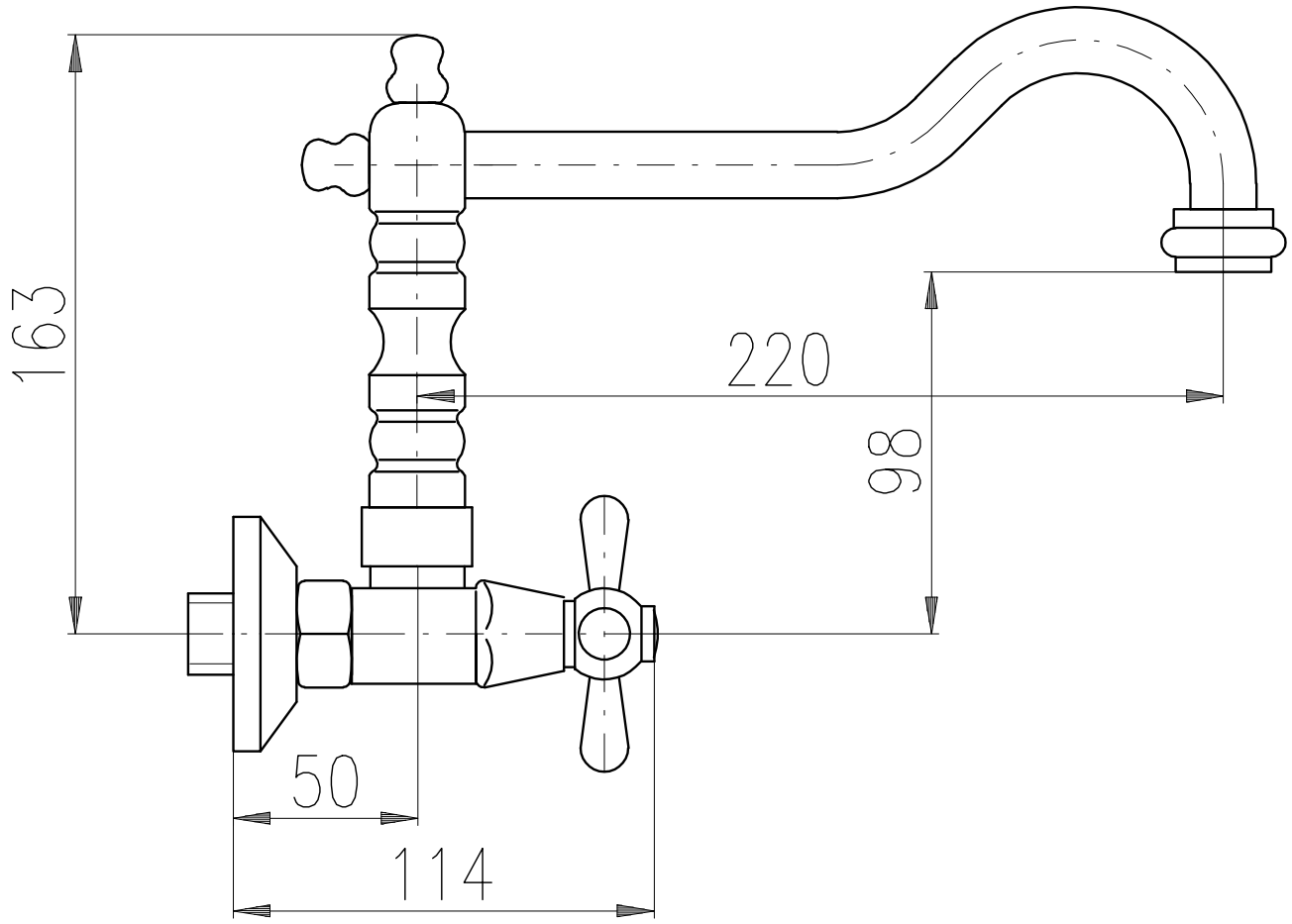
163
220
98
50
114

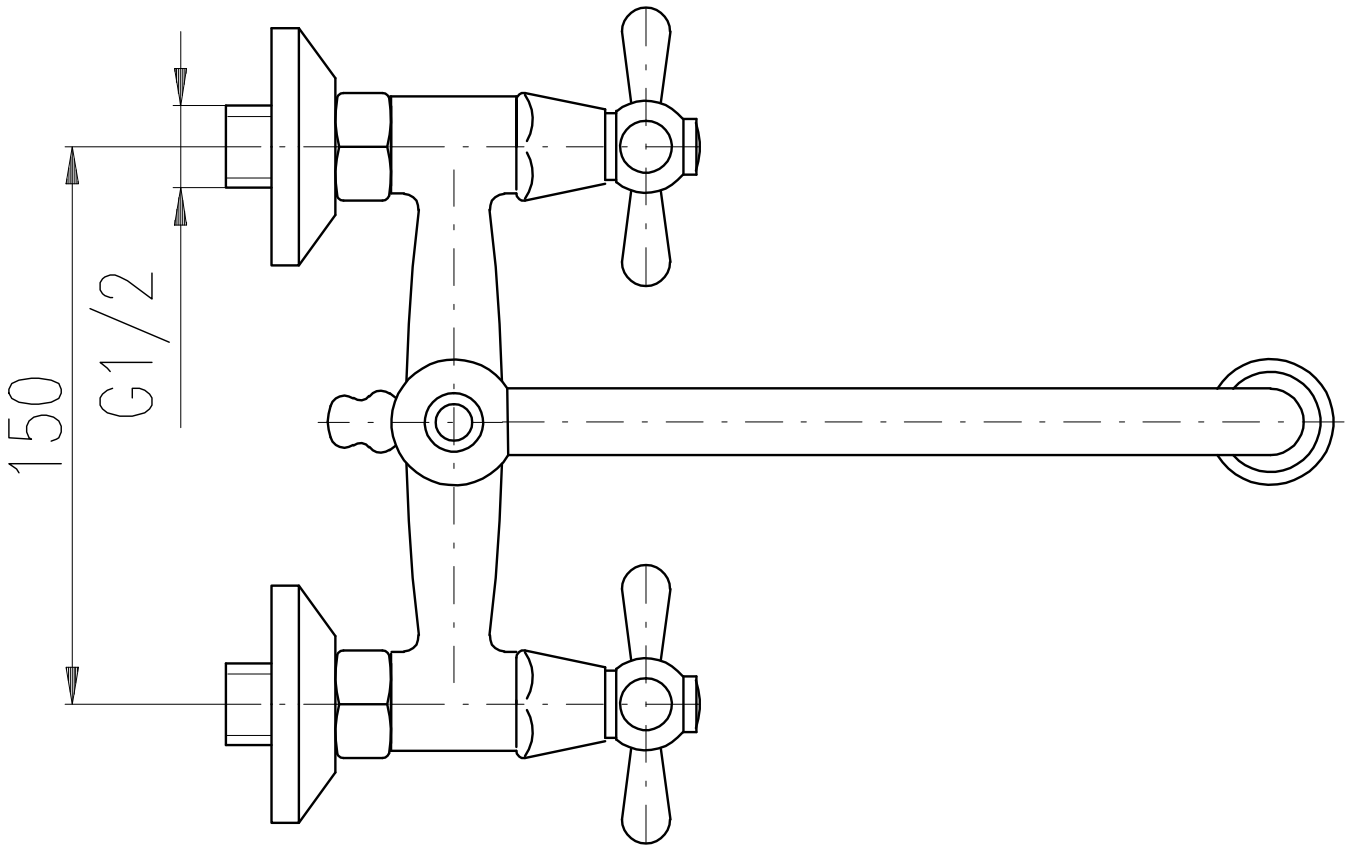
150
G1/2