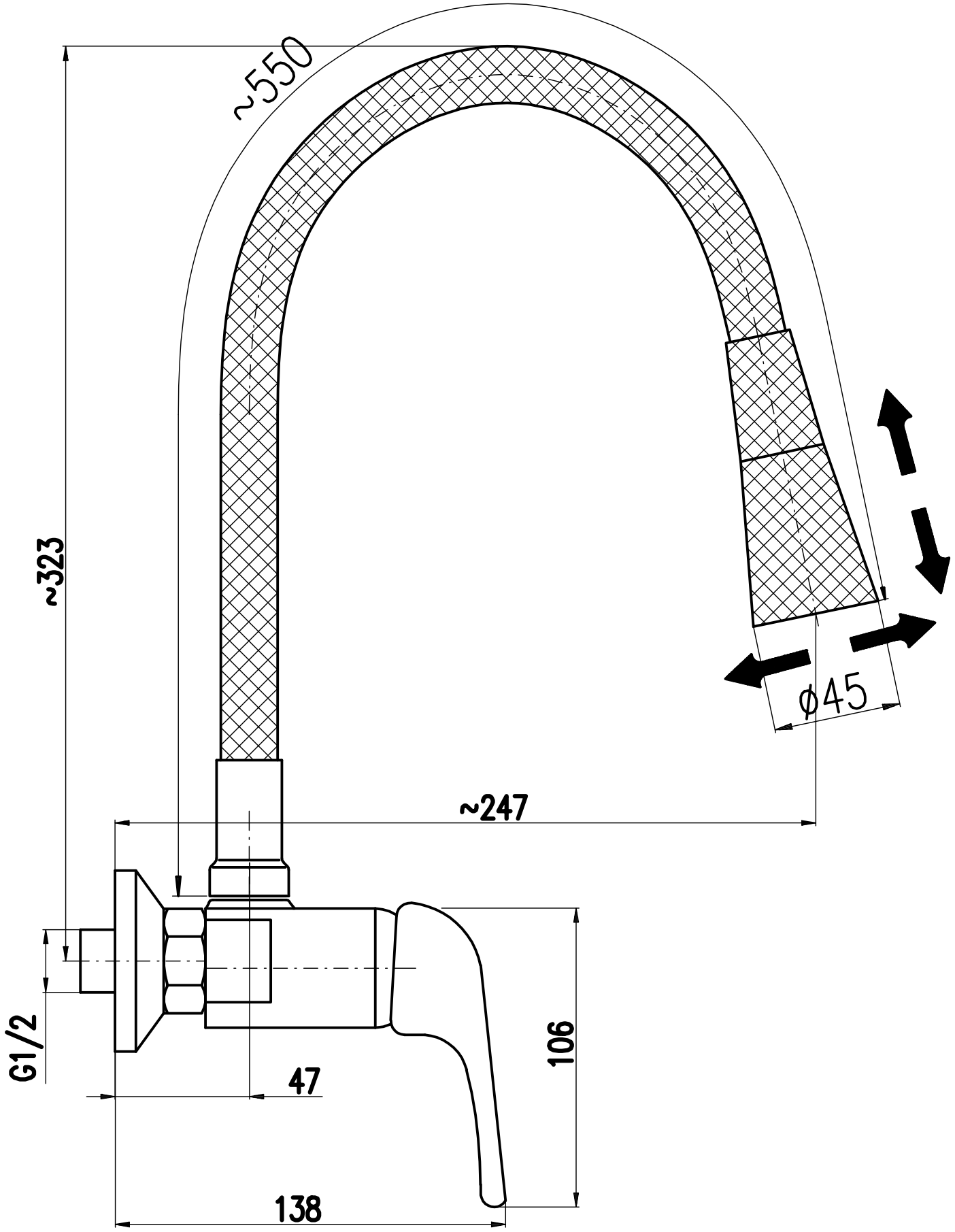
~550
~323
~247
ϕ45
G1/2
47
106
138