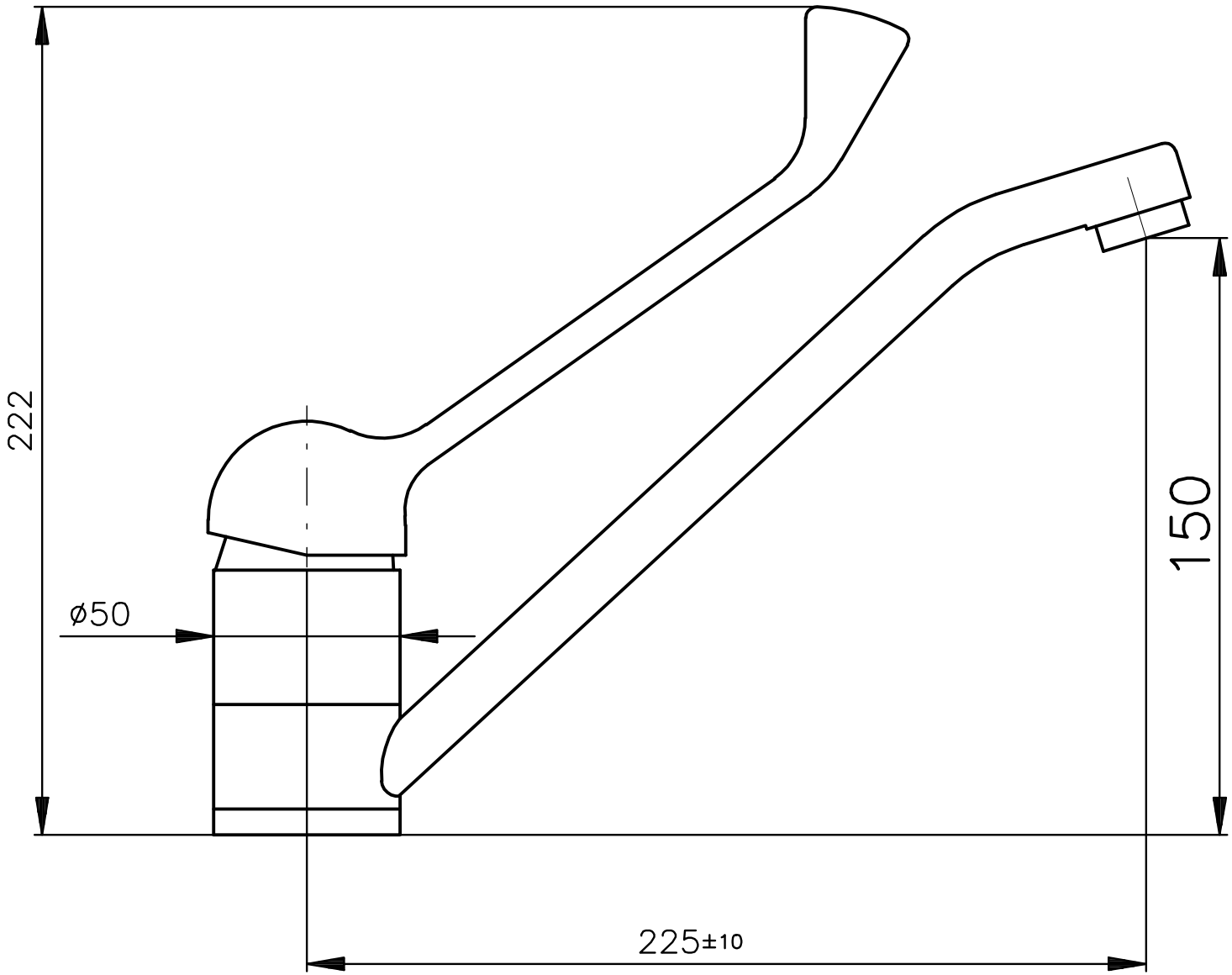
222
ø50
150
225±10