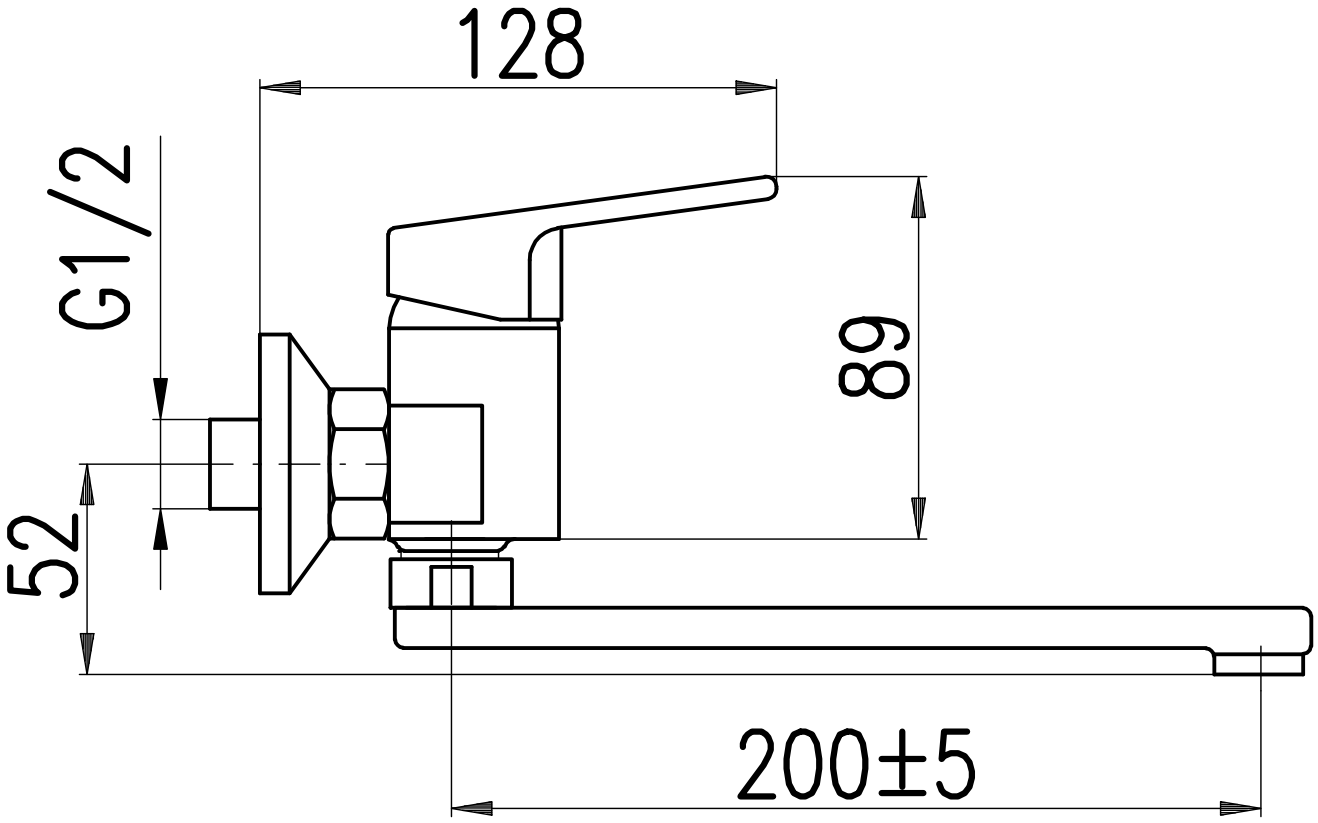
128
G1/2
89
52
200±5